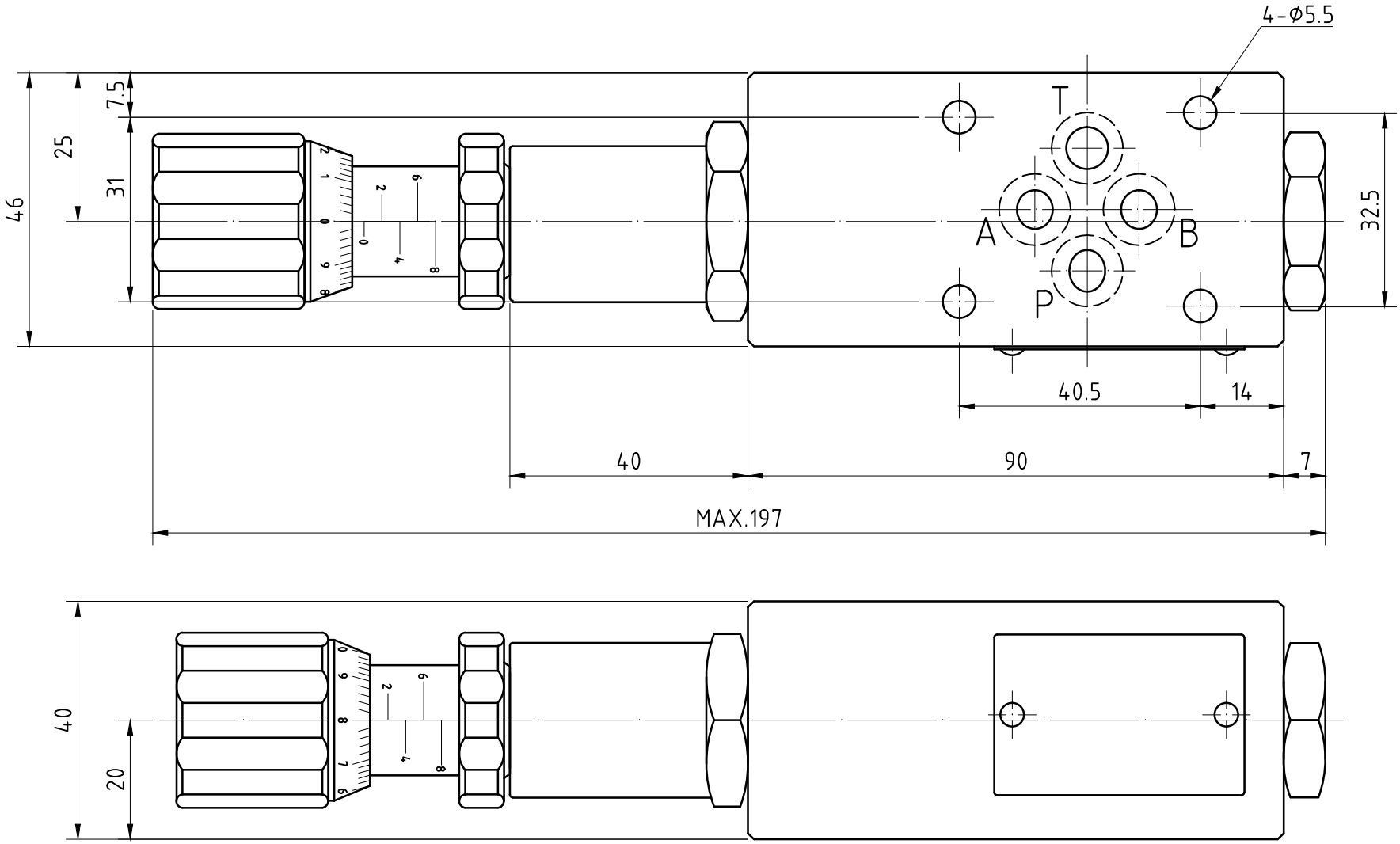

MODEL:MHA-02 單位:mm Unit:mm